改良の為予告なく一部仕様を変更する場合がありますので御容赦願います。

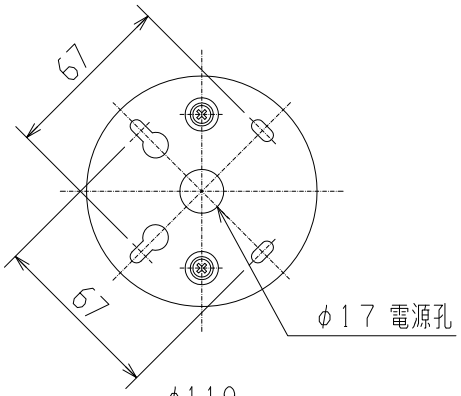

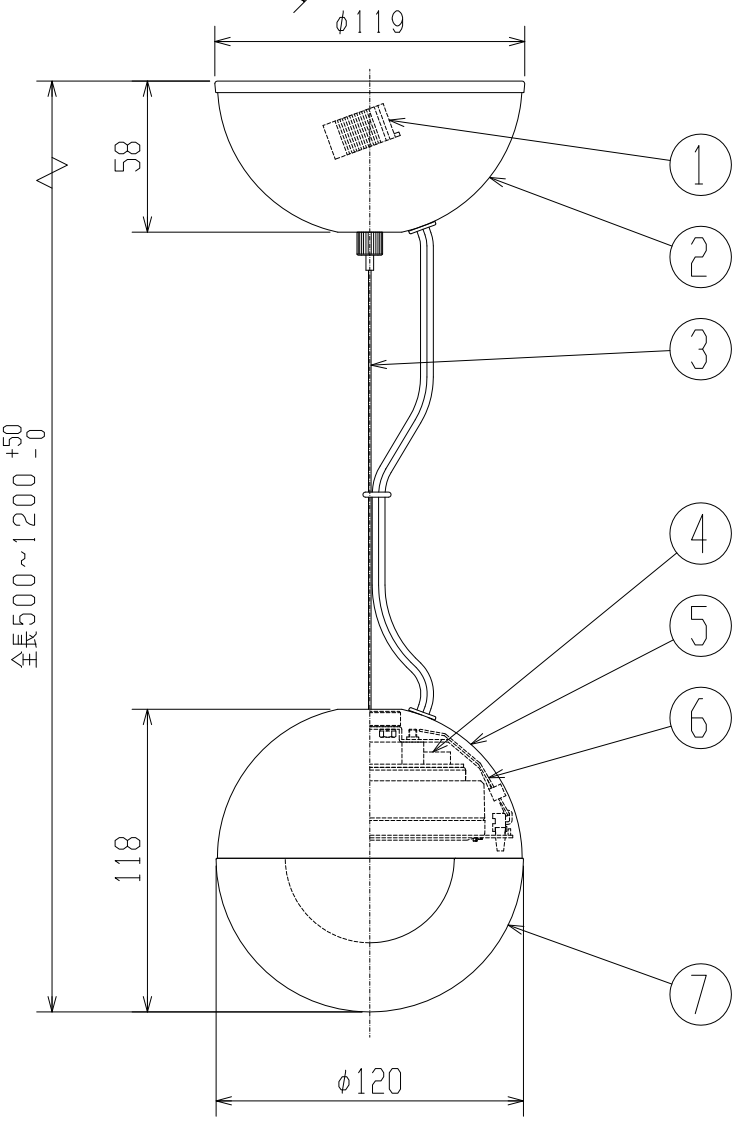

⚠ 安全に関する御注意

- 一般屋内用器具です。
  屋外や水気、湿気のある所では使用しないでください。
  絶縁不良による感電の原因となります。
- 天井取付け専用器具です。
  指定外取付けは落下の原因となります。

〈使用上の注意〉

- ＬＥＤにはバラつきがあり同一商品でも発光色、明るさが器具ごとに異なることがございます。ご了承ください。
- 調光器との併用はしないでください。
- 赤外線リモコンを採用したテレビなどの近くで点灯すると誤動作することがあります。
- 吊下げ高さ調整可能範囲：最大高さ１．２ｍ
  最小高さ０．５ｍ
- 適合ランプ以外は使用しないでください。
- 適合ランプ：LDF5L-W-GX53/500（東芝）
- アクリルパーツは手作り品のため、表面にシワのような模様が入る場合があります。

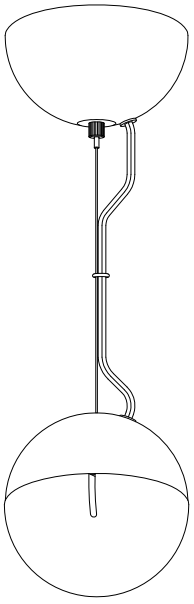

品　名	色温度(K)	演色評価数(Ra)	定格電圧(V)	周波数(Hz)	入力電流(A)	消費電力(W)	定格光束(lm)	固有エネルギー消費効率(lm/W)
PD-2638-L	電球色相当(2700K)	83	100	50/60	0.08	5.0	496	99.2

H28.09　ランプ仕様変更

記号	部品名	材質	数量	仕上
7	アクリルパーツ	樹脂	1	透明一部消し仕上
6	Vバネ	SUS	2	〃
5	カバー	SPC	1	クロームメッキ
4	ソケット	樹脂	1	白色
3	ワイヤー	SUS	1	〃
2	フランジ	BsBM	1	クロームメッキ
1	速結端子	樹脂	1	白色

特記		件名	
器具質量	1,2 kg	ランプ	GX53 LEDユニットフラット形(中角形)5.0W×1　吊下灯
検印	製図	品名	PD-2638-L
福島	片山	yamada	